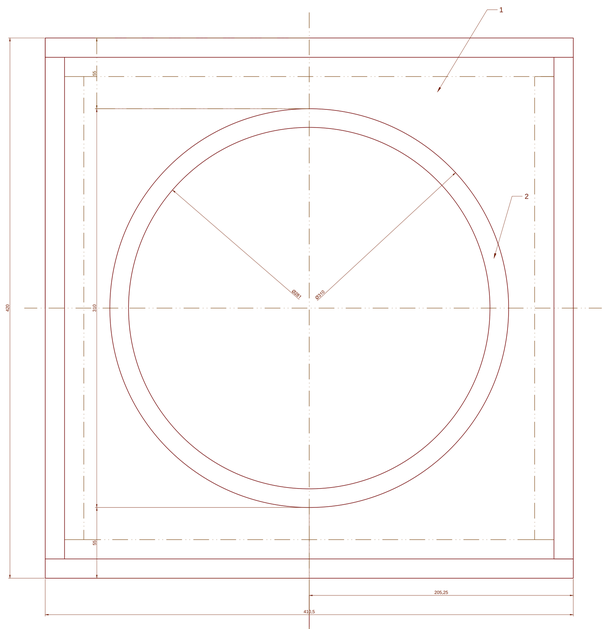

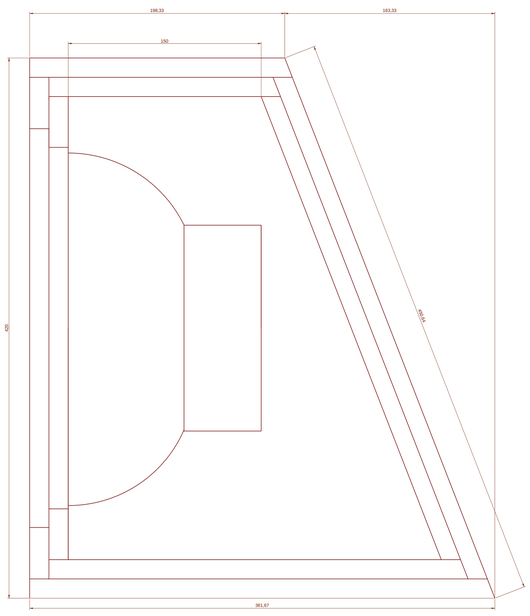

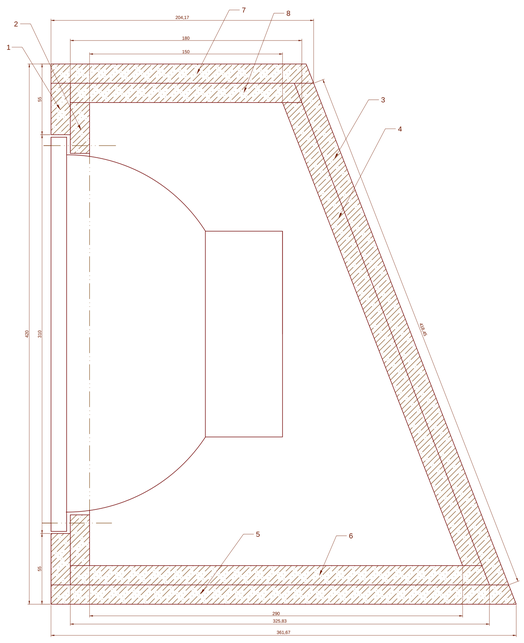

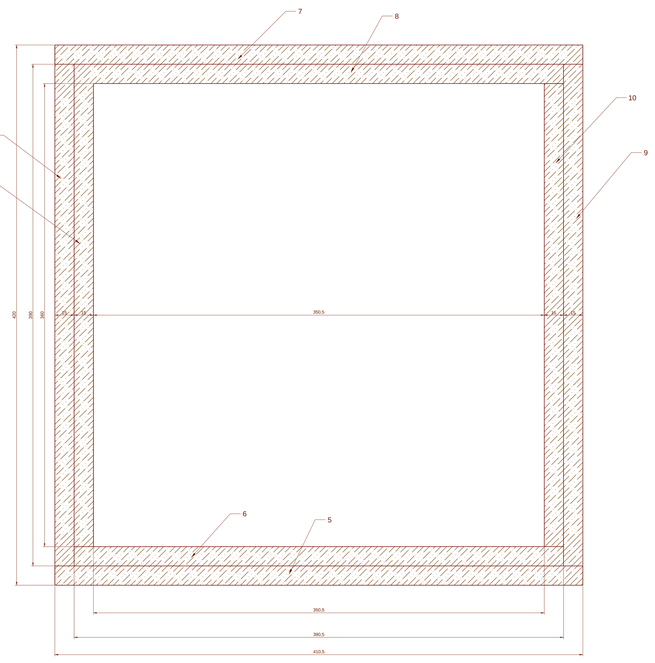

1

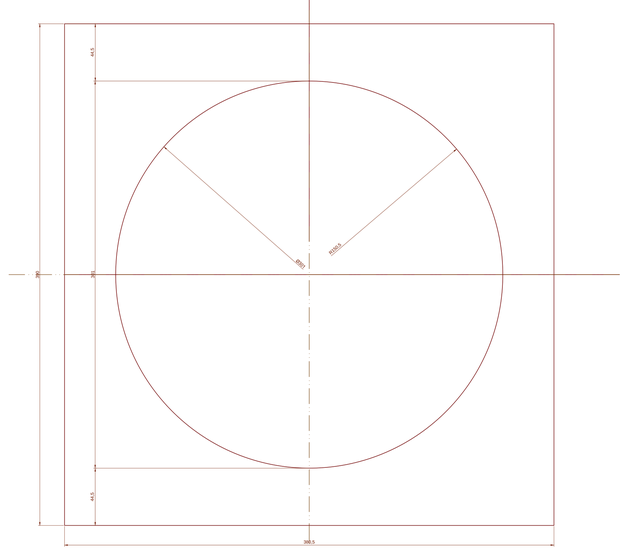

9

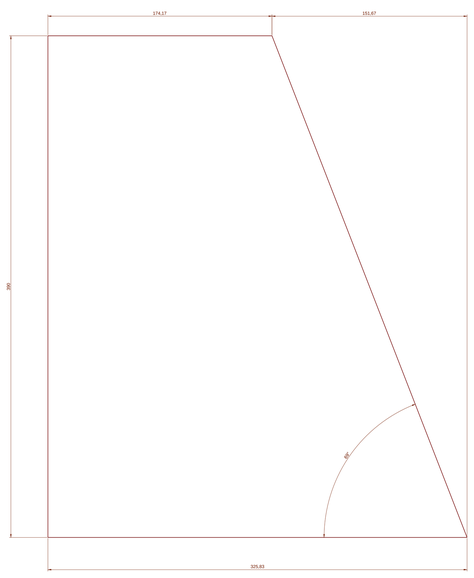

7

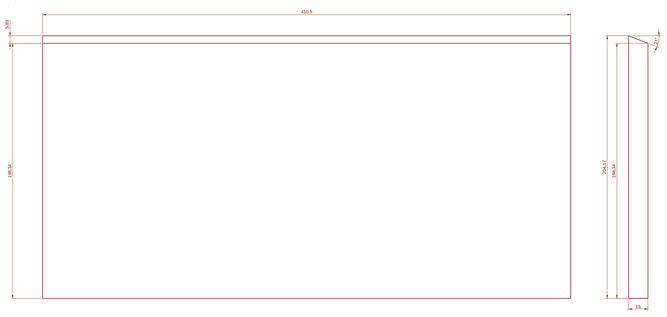

8

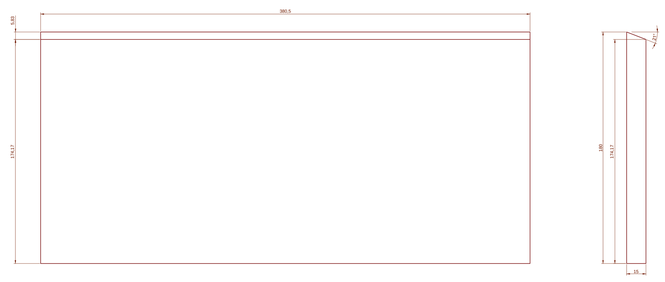

3

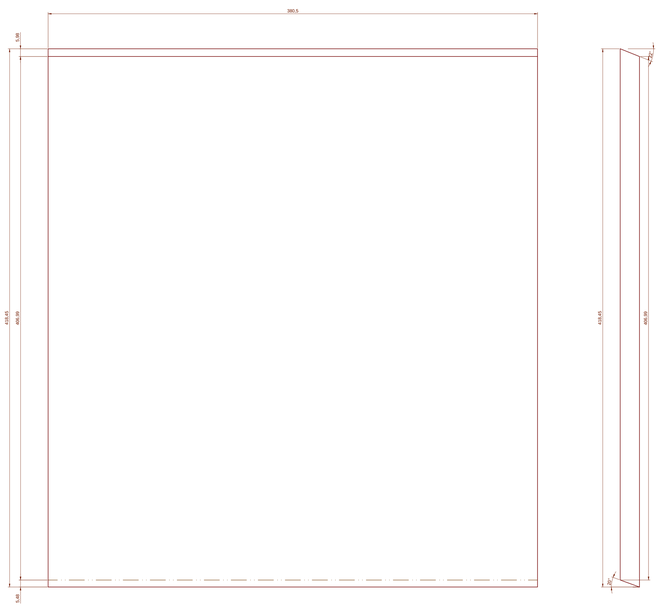

2

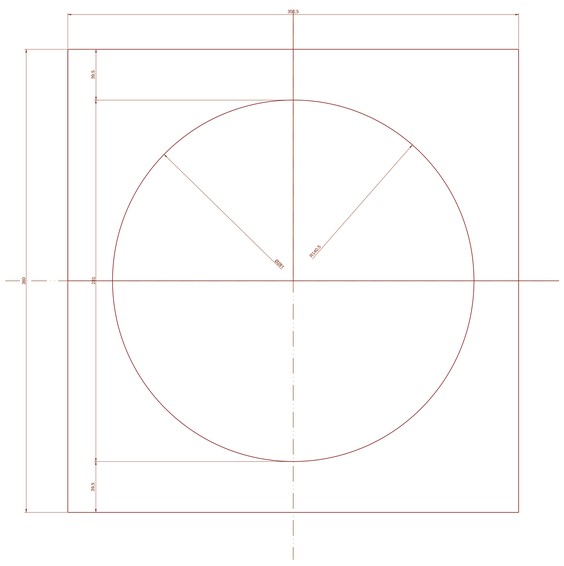

10

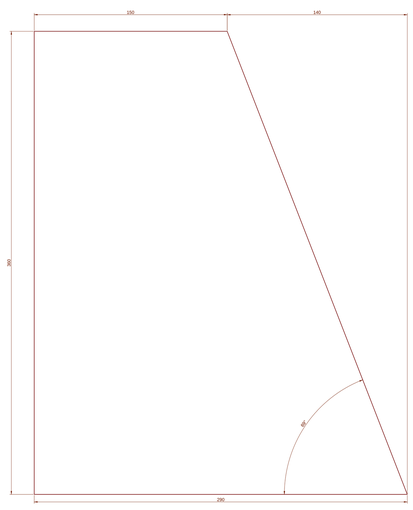

5

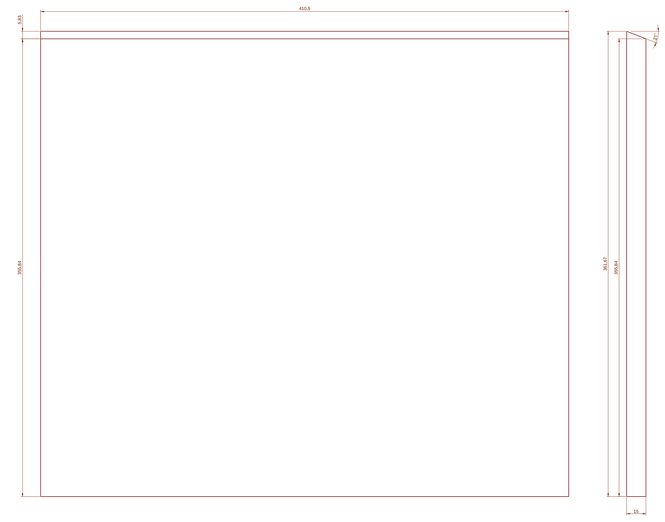

4

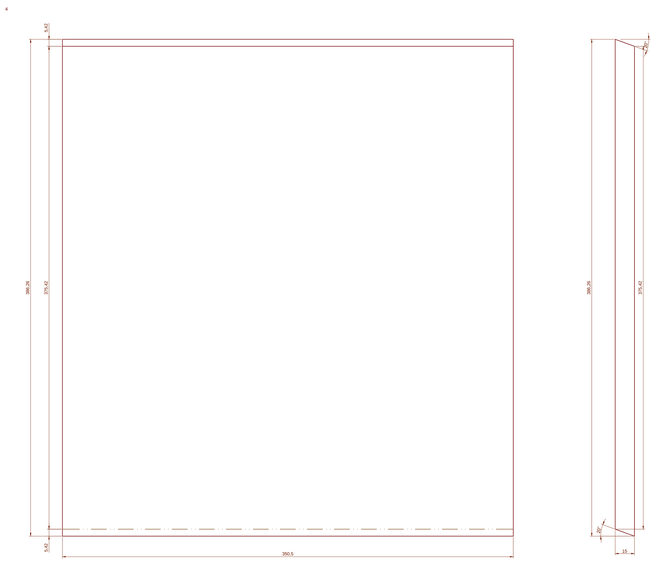
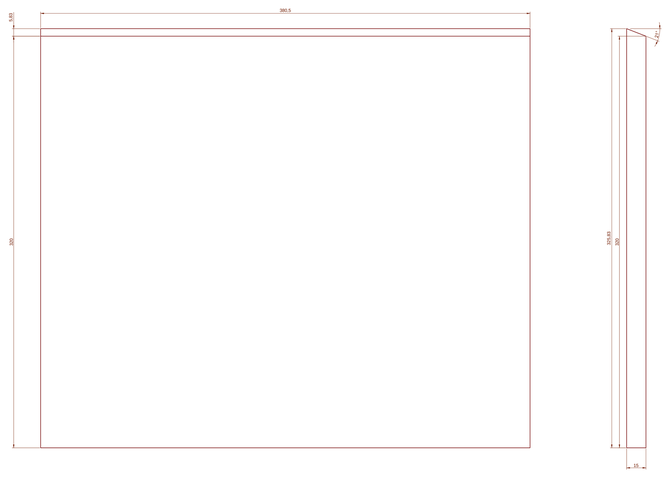
6